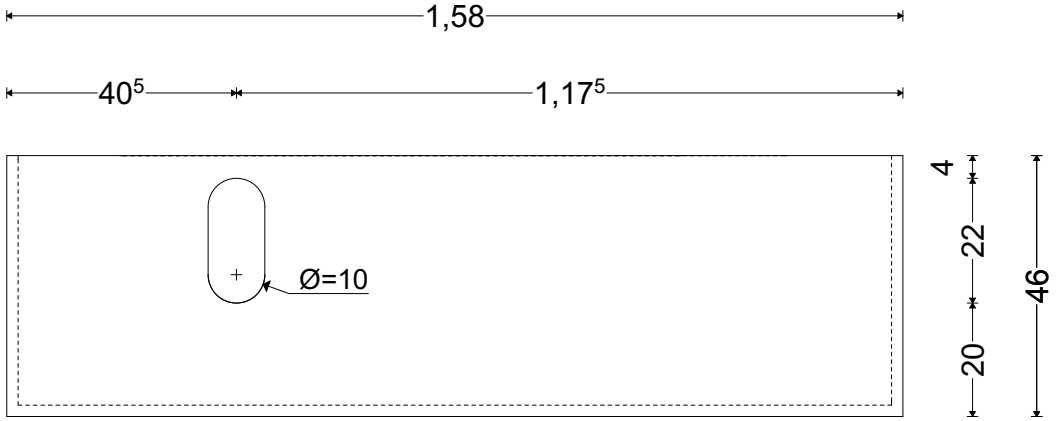

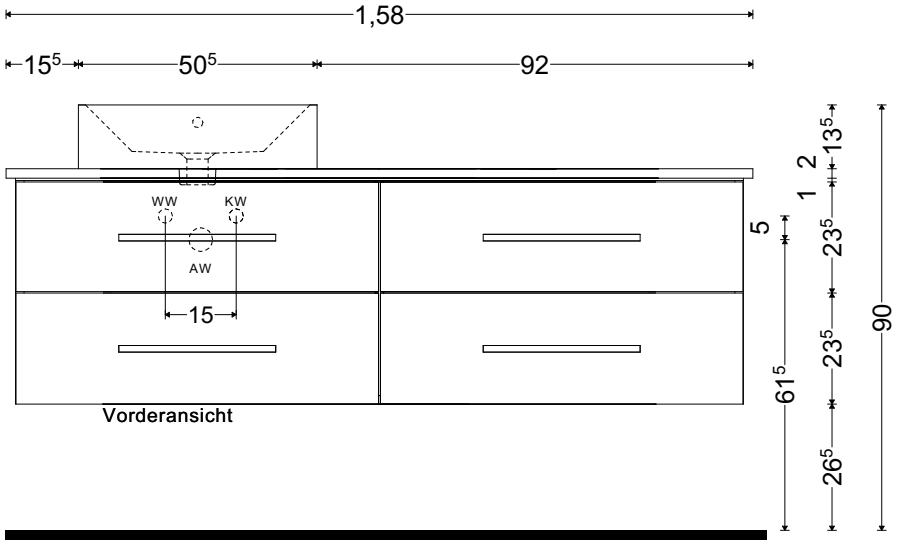

Vorderansicht

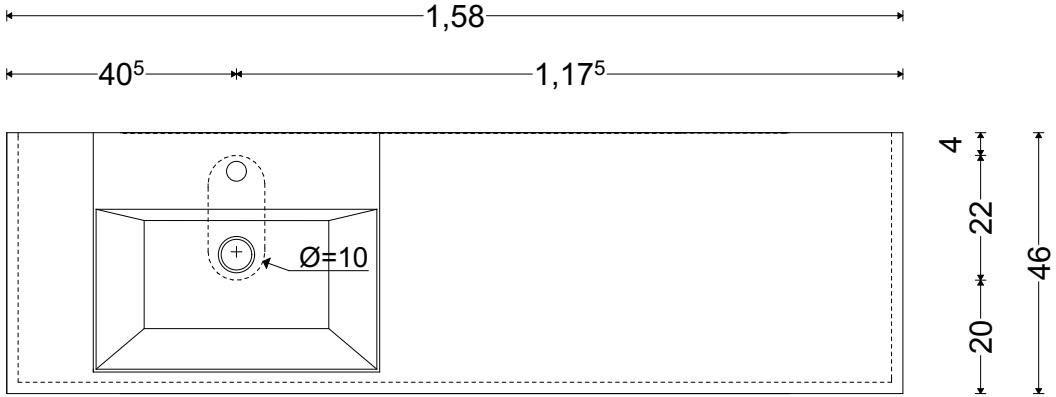

Draufsicht

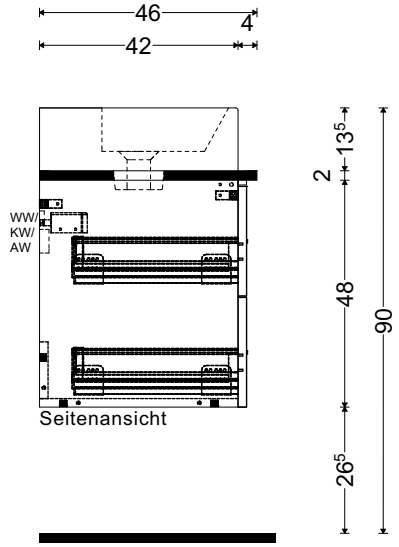

Seitenansicht